Yale
LIFT TRUCK TECHNOLOGIES

MO10E/S

1.000 kg

Serie MOE/S

Mittel- und Hochhub-
kommissionierer

DATENBLATT

VDI 2198 – TECHNISCHE DATEN – MOE-SERIE

ALLGEMEINES	1.1	Hersteller		Yale			
	1.2	Modellbezeichnung		**MO10E 7 FC**	**MO10E 14 FC**	**MO10E-12**	**MO10E 12 SL**
	1.3	Antrieb		Elektro (Batterie)			
	1.4	Bedienung		Kommissionierer			
	1.5	Nenntragfähigkeit/Last	Q (t)	1,0			
	1,6	Lastschwerpunktabstand	c (mm)	600			
	1.8	Lastabstand [1]	x (mm)	144		96	166
	1.9	Radstand	y (mm)	1.390			
GEWICHT	2.1	Eigengewicht [2] [3]	kg	1.550	1.750	1.600	1.700
	2.2	Achslast mit Last vorn/hinten	kg	350/2.200	350/2.400	350/2.250	350/2.350
	2.3	Achslast ohne Last vorn/hinten	kg	900/650	950/800	900/700	950/750
REIFEN	3.1	Reifen vorne/hinten		Vulkollan			
	3.2	Reifengröße, vorn	ø (mm x mm)	254 x 125			
	3.3	Reifengröße, hinten	ø (mm x mm)	125 x 94			
	3.5	Räder, Anzahl vorn/hinten (× = angetrieben)		1x/2			
	3.7	Spurweite, hinten	b_{11} (mm)	660			
ABMESSUNGEN	4.2	Höhe Hubgerüst eingefahren	h_1 (mm)	1.074	1.794	1.654	
	4.4	Hub	h_3 (mm)	690	1.410	1.010	
	4.5	Höhe Hubgerüst ausgefahren [4]	h_4 (mm)	–		2.664	
	4.7	Höhe Schutzdach (Kabine) [4]	h_6 (mm)	1.957 [5]		–	
	4.8	Sitzhöhe bezogen auf SIP/Standhöhe	h_7 (mm)	180			
	4.11	Zusatzhub	h_9 (mm)	–			690
	4.14	Standhöhe angehoben	h_{12} (mm)	–		1.190	
	4.15	Höhe gesenkt	h_{13} (mm)	80 [6]		80	80 [6]
	4.19	Gesamtlänge [1] [7]	l_1 (mm)	2.907		2.874	2.929
	4.20	Länge einschließlich Gabelrücken [1] [7]	l_2 (mm)	1.767		1.719	1.789
	4.21	Gesamtbreite [8]	b_1/b_2 (mm)	796		780	
	4.22	Gabelzinkenmaße DIN ISO 2331 [9]	s/e/l (mm)	60/180/1140		60/180/1.155	60/180/1140
	4.23	Gabelträger ISO 2328, Klasse/Typ A, B		Nein			
	4.24	Gabelträgerbreite[10]	b_3 (mm)	700		–	700
	4.25	Gabelaußenabstand [11]	b_5 (mm)	560		526	560
	4.31	Bodenfreiheit mit Last unter Hubgerüst	m_1 (mm)	135		135	135
	4.32	Bodenfreiheit Mitte Radstand	m_2 (mm)	30			
	4.33	Lastabmessungen $b_{12} \times l_6$ längs	$b_{12} \times l_6$ (mm)	800 x 1.200			
	4.34.1	Arbeitsgangbreite bei Palette 1.000 mm x 1.200 mm quer [12]	Ast (mm)	3.256		3.277	
	4.34.2	Arbeitsgangbreite bei Palette 800 mm x 1.200 mm längs [12]	Ast (mm)	3.224		3.245	
	4.35	Wenderadius	Wa (mm)	1.622			
LEISTUNGSDATEN	5.1	Fahrgeschwindigkeit mit/ohne Last	km/h	10,1/10,4		10,1/10,5	
	5.2	Hubgeschwindigkeit mit/ohne Last (Kabine)	m/s	–		0,17/0,25	0,11/0,21
	5.2.1	Hubgeschwindigkeit mit/ohne Last (SL)	m/s	0,09/0,18		–	0,09/0,18
	5.3	Senkgeschwindigkeit mit/ohne Last (Kabine)	m/s	–		0,29/0,25	0,26/0,14
	5.3.1	Senkgeschwindigkeit mit/ohne Last (SL)	m/s	0,20/0,07		–	0,20/0,07
	5.7	Steigfähigkeit mit/ohne Last	%	5/8			
	5.8	Max. Steigfähigkeit mit/ohne Last	%	5/8			
	5.9	Beschleunigungszeit mit/ohne Last	s	5,5/7,5			
	5.10	Betriebsbremse		Elektromagnetisch			
ELEKTRISCH	6.1	Fahrmotor, Leistung S2 60 min	km/h	4			
	6.2	Hubmotor, Leistung bei S3 15 %	km/h	2			
	6.3	Batterie nach DIN 43531/35/36 A, B, C, nein		Nein			
	6.4	Batteriespannung/Nennkapazität K5	V/Ah	24/500		24 / 620 [3]	
	6.5	Batteriegewicht [2]	kg	370		485	
	6.6	Energieverbrauch nach VDI-Zyklus	kWh/h bei Anzahl Zyklen	2,28	2,35	2,30	2,38
	8.1	Ausführung des Fahrantriebs		Drehstromsteuerung			
	10.7	Schalldruckpegel (Fahrersitz)	dB(A)	<70			

(1) Hinweis für SL-Modell:
Mit FEM-Gabelträger und Gabelzinken 80 x 30 mm + 20 mm
Mit FEM-Gabelträger und Gabelzinken 100 x 35 mm + 25 mm

(2) Diese Werte können um +/–5 % abweichen.

(3) Verfügbare Batterie 560 Ah. Mit 560-Ah-Batterie Betriebsgewicht -9 kg

(4) Hinweis für Modelle mit Fahrerschutzdach:
Mit Hubunterbrechung am Fahrerschutzdach angebracht h_6 + 80 mm

(5) Modell ohne Kabine; der Wert bezieht sich auf die Gesamthöhe ohne Lastschutzgitter.

(6) Hinweis für SL-Modell:
Mit FEM-Gabelträger und Gabelzinken 80 x 30 mm und 100 x 35 mm h_{13} = 40 mm

(7) Mit induktiver Führung l_1 und l_2 + 40 mm

(8) Hinweis für SL-Modell:
Mit FEM-Gabelträger b_2 = 800 mm

(9) Hinweis für SL-Modell:
Auch erhältlich mit FEM-Gabelträger und Gabelzinkengröße 80 x 30 mm (600 kg bei 600 mm, 800 kg bei 500 mm, 1.000 kg bei 400 mm) und 100 x 35 mm mit 1.000 kg bei 600 mm

VDI 2198 – TECHNISCHE DATEN – MOE-SERIE

ALLGEMEINES	1.1	Hersteller		Yale			
	1.2	Modellbezeichnung		**MO10E 17 SL** [13]	**MO10E 17 WP** [14]	**MO10E 48 SL** [15]	**MO10E 48 WP** [16]
	1.3	Antrieb		Elektro (Batterie)			
	1.4	Bedienung		Kommissionierer			
	1.5	Nenntragfähigkeit/Last	Q (t)	1,0			
	1,6	Lastschwerpunktabstand	c (mm)	600			
	1.8	Lastabstand [1]	x (mm)	166		157	166
	1.9	Radstand	y (mm)	1.390		1.510	
GEWICHT	2.1	Eigengewicht [2] [3]	kg	1.800	2.000	2.736	2.875
	2.2	Achslast mit Last vorn/hinten	kg	350/2.450	350/2.650	1.034/2.702	1.223/2.652
	2.3	Achslast ohne Last vorn/hinten	kg	950/850	950/1.050	1.523/1.213	1.755/1.120
REIFEN	3.1	Reifen vorne/hinten		Vulkollan			
	3.2	Reifengröße, vorn	ø (mm x mm)	254 x 125			
	3.3	Reifengröße, hinten	ø (mm x mm)	125 x 94			
	3.5	Räder, Anzahl vorn/hinten (× = angetrieben)		1x/2			
	3.7	Spurweite, hinten	b_{11} (mm)	660		830	
ABMESSUNGEN	4.2	Höhe Hubgerüst eingefahren	h_1 (mm)	2.270		3.075	
	4.4	Hub	h_3 (mm)	1.510		4.628	
	4.5	Höhe Hubgerüst ausgefahren [4]	h_4 (mm)	3.800		6.898	
	4.7	Höhe Schutzdach (Kabine) [4]	h_6 (mm)	2.270			
	4.8	Sitzhöhe bezogen auf SIP/Standhöhe	h_7 (mm)	180			
	4.11	Zusatzhub	h_9 (mm)	690	–	690	–
	4.14	Standhöhe angehoben	h_{12} (mm)	1.710 [17]		4.808 [17]	
	4.15	Höhe gesenkt	h_{13} (mm)	80 [6]	80		
	4.19	Gesamtlänge [1] [7]	l_1 (mm)	2.929	3.099	3.040	3.220
	4.20	Länge einschließlich Gabelrücken [1] [7]	l_2 (mm)	1.789		1.900	1.910
	4.21	Gesamtbreite [8]	b_1/b_2 (mm)	780	780/996	950	950/996
	4.22	Gabelzinkenmaße DIN ISO 2331 [9]	s/e/l (mm)	60/180/1140			
	4.23	Gabelträger ISO 2328, Klasse/Typ A, B		Nein			
	4.24	Gabelträgerbreite [10]	b_3 (mm)	700	880	700	880
	4.25	Gabelaußenabstand [11]	b_5 (mm)	560			
	4.31	Bodenfreiheit mit Last unter Hubgerüst	m_1 (mm)	135			
	4.32	Bodenfreiheit Mitte Radstand	m_2 (mm)	30		0	30
	4.33	Lastabmessungen $b_{12} \times l_6$ längs	$b_{12} \times l_6$ (mm)	800 x 1.200			
	4.34.1	Arbeitsgangbreite bei Palette 1.000 mm x 1.200 mm quer [12]	Ast (mm)	3.277	–	397	–
	4.34.2	Arbeitsgangbreite bei Palette 800 mm x 1.200 mm längs [12]	Ast (mm)	3.245	3.377	3.365	3.497
	4.35	Wenderadius	Wa (mm)	1.622		1.742	
LEISTUNGSDATEN	5.1	Fahrgeschwindigkeit mit/ohne Last	km/h	10,1/10,5		8,6/9,5	
	5.2	Hubgeschwindigkeit mit/ohne Last (Kabine)	m/s	0,11/0,21	0,15/0,20	0,15/0,20	
	5.2.1	Hubgeschwindigkeit mit/ohne Last (SL)	m/s	0,09/0,18	–	0,09/0,18	–
	5.3	Senkgeschwindigkeit mit/ohne Last (Kabine)	m/s	0,26/0,14	0,28/0,24	0,27/0,23	0,28/0,24
	5.3.1	Senkgeschwindigkeit mit/ohne Last (SL)	m/s	0,20/0,07	–	0,20/0,07	–
	5.7	Steigfähigkeit mit/ohne Last	%	5/8			
	5.8	Max. Steigfähigkeit mit/ohne Last	%	5/8			
	5.9	Beschleunigungszeit mit/ohne Last	s	5,5/7,5			
	5.10	Betriebsbremse		Elektromagnetisch			
ELEKTRISCH	6.1	Fahrmotor, Leistung S2 60 min	km/h	4			
	6.2	Hubmotor, Leistung bei S3 15 %	km/h	3			
	6.3	Batterie nach DIN 43531/35/36 A, B, C, nein		Nein			
	6.4	Batteriespannung/Nennkapazität K5	V/Ah	24 / 620 [3]			
	6.5	Batteriegewicht [2]	kg	485			
	6.6	Energieverbrauch nach VDI-Zyklus	kWh/h bei Anzahl Zyklen	2,40		2,86	2,90
	8.1	Ausführung des Fahrantriebs		Drehstromsteuerung			
	10.7	Schalldruckpegel (Fahrersitz)	dB(A)	<70			

(10) Hinweis für SL-Modell:
Mit FEM-Gabelträger b_3 = 800 mm

(11) Hinweis für SL-Modell:
Mit FEM-Gabelträger und Gabelzinken 80 x 30 mm b_5 = 753 mm
Mit FEM-Gabelträger und Gabelzinken 100 x 35 mm b_5 = 773 mm

(12) Die Arbeitsgangbreite (Zeilen 4.34.1 und 4.34.2) ist nach VDI-Norm berechnet, wie aus der Abbildung hervorgeht. Die British Industrial Truck Association empfiehlt, 100 mm zum Gesamtabstand (Abmessung a) hinzuzurechnen, um zusätzlichen Rangierraum an der Staplerrückseite zu erhalten

(13) Verfügbare Modelle MO10E 19 SL

(14) Verfügbare Modelle MO10E 19 WP

(15) Verfügbare Modelle MO10E 32/36/40/44 SL

(16) Verfügbare Modelle MO10E 32/36/40/44 WP

Alle Werte sind Nennwerte und unterliegen einer gewissen Toleranz.

VDI 2198 – TECHNISCHE DATEN – MO10, MO10S

ALLGEMEINES	1.1	Hersteller		Yale		
	1.2	Modellbezeichnung		**MO10**	**MO10S**	
	1.3	Antrieb		Elektro (Batterie)		
	1.4	Bedienung		Kommissionierer		
	1.5	Nenntragfähigkeit/Last	Q (t)	1,0		
	1,6	Lastschwerpunktabstand	c (mm)	600		
	1.8	Lastabstand, Mitte der Antriebsachse bis zum Gabelzinken [1]	x (mm)	190	150 [2][18]	
	1.9	Radstand	y (mm)	1.534,5	1.574,5	1.674,5
GEWICHT	2.1	Eigengewicht [16]	kg	2.890	3.259	4.073
	2.2	Achslast mit Last vorn/hinten	kg	1.060/2.830	1.509/2.750	1.763/3.310
	2.3	Achslast ohne Last vorn/hinten	kg	1.650/1.240	1.942/1.317	2.204/1.869
REIFEN	3.1	Reifen vorne/hinten		Vulkollan		
	3.2	Reifengröße, vorn	ø (mm x mm)	343 x 140		
	3.3	Reifengröße, hinten	ø (mm x mm)	200 x 80		
	3.5	Räder, Anzahl vorn/hinten (× = angetrieben)		1x/2		
	3.7	Spurweite, hinten	b_{11} (mm)	877	977	1.057
ABMESSUNGEN	4.2	Höhe Hubgerüst eingefahren	h_1 (mm)	3.070	3.320	3.720
	4.4	Hub	h_3 (mm)	4.670	5.170	8.895
	4.5	Höhe Hubgerüst ausgefahren [3][4]	h_4 (mm)	7.040	7.540	11.265
	4.7	Höhe Schutzdach (Kabine) [3][4]	h_6 (mm)	2.370		
	4.8	Sitzhöhe bezogen auf SIP/Standhöhe	h_7 (mm)	250		
	4.11	Zusatzhub	h_9 (mm)	770		
	4.14	Standhöhe angehoben	h_{12} (mm)	4.920	5.420	9.145
	4.15	Höhe gesenkt [5]	h_{13} (mm)	80		
	4.19	Gesamtlänge [1]	l_1 (mm)	3.087		3.242
	4.20	Länge einschließlich Gabelrücken [1]	l_2 (mm)	1.947		1.947
	4.21	Gesamtbreite	b_1/b_2 (mm)	1.000/1.000	1.100/1.100	1.100/1.200
	4.22	Gabelzinkenmaße [6]	s/e/l (mm)	60/180/1140		
	4.23	Gabelträger ISO 2328, Klasse/Typ A, B		Nein		
	4.24	Gabelträgerbreite [7]	b_3 (mm)	780 [13]		
	4.25	Gabelaußenabstand [8]	b_5 (mm)	560 [14]		
	4.27	Breite über Führungsrollen	b_6 (mm)	1.130 [15]	1.230 [15]	1.430 [15]
	4.31	Bodenfreiheit mit Last unter Hubgerüst	m_1 (mm)	80		
	4.32	Bodenfreiheit Mitte Radstand [9]	m_2 (mm)	60		
	4.33	Lastabmessungen $b_{12} \times l_6$ längs	$b_{12} \times l_6$ (mm)	800 x 1.200		
	4.34.1	Arbeitsgangbreite bei Palette 1.000 mm x 1.200 mm längs [17]	Ast (mm)	4.737	4.816	5.015
	4.34.2	Arbeitsgangbreite bei Palette 800 mm x 1.200 mm längs [17]	Ast (mm)	4.721	4.800	4.999
	4.35	Wenderadius	Wa (mm)	1.757	1.797	1.897
LEISTUNGSDATEN	5.1	Fahrgeschwindigkeit mit/ohne Last	km/h	8,8/9		
	5.2	Hubgeschwindigkeit mit/ohne Last (Kabine)	m/s	0,35/0,42	0,31/0,42	
	5.2.1	Hubgeschwindigkeit mit/ohne Last (SL)	m/s	0,22/0,24	0,2/0,24	
	5.3	Senkgeschwindigkeit mit/ohne Last (Kabine)	m/s	0,37/0,37	0,38/0,38	
	5.3.1	Senkgeschwindigkeit mit/ohne Last (SL)	m/s	0,14/0,12		
	5.7	Steigfähigkeit mit/ohne Last	%	6.3	6.2	5.8
	5.10	Betriebsbremse		Elektromagnetisch		
ELEKTRISCH	6.1	Fahrmotor, Leistung S2 60 min	km/h	6.4		
	6.2	Hubmotor, Leistung bei S3 15 %	km/h	12		
	6.3	Batterie nach DIN 43531/35/36 A, B, C, nein		Nein	DIN 43531 B	
	6.4	Batteriespannung/Nennkapazität K5	V/Ah	48 / 310 [10]	48 / 465 [11]	48 / 620 [12]
	6.5	Batteriegewicht [16]	kg	541	750	945
	6.6	Energieverbrauch nach VDI-Zyklus	kWh/h bei Anzahl Zyklen	3,27 kW		
	8.1	Ausführung des Fahrantriebs		Drehstromsteuerung	AC	
	10.7	Schalldruckpegel (Fahrersitz)	dB(A)	59		

(1) Mit FEM-Gabelträger und Gabelzinken 100 x 35: + 25 mm

(2) Mit Dreifach-Hubgerüst: + 55 mm

(3) Mit Hubunterbrechung an Fahrerschutzdach: h_6 und h_4 erhöhen sich um 105 mm

(4) Mit Stroboskoplicht an Fahrerschutzdach: h_6 und h_4 erhöhen sich um 120 mm

(5) Mit FEM-Gabelträger und Gabelzinken 80 x 30 und 100 x 35 h_{13} = 40 mm

(6) Auch mit FEM-Gabelträger und Gabelzinken 100 x 35 mit 1.000 kg bei 600 mm erhältlich

(7) Mit FEM Gabelträger b_3 = 800 mm

(8) Mit FEM-Gabelträger und Gabelzinken 100 x 35 b_5 max = 773 mm

(9) Sensorhöhe 30 mm ab Boden

(10) Zusätzlich verfügbare Batterie: 48/280 (541 kg)

(11) Zusätzlich verfügbare Batterie: 48/420 (746 kg)

(12) Zusätzlich verfügbare Batterie: 48/560 (937 kg)

(13) Verfügbar: 700 mm und 860 mm

(14) Verfügbar: 520 mm, 680 mm und 830 mm

(15) Verfügbar: 1.075 mm und 1.330 mm

(16) Diese Werte können um +/–5 % abweichen.

(17) Die Arbeitsgangbreiten (Zeilen 4.34.1 und 4.34.2) sind nach VDI-Norm berechnet (siehe hierzu Abbildung). Die British Industrial Truck Association empfiehlt, 100 mm zum Gesamtabstand (Abmessung a) hinzuzurechnen, um zusätzlichen Rangierraum an der Staplerrückseite zu erhalten

(18) Bei Zweifach-Hubgerüst 55 mm abziehen

VDI 2198 – TECHNISCHE DATEN – M010S WP

ALLGEMEINES	1.1	Hersteller		Yale	
	1.2	Modellbezeichnung		**M010S WP**	
	1.3	Antrieb		Elektro (Batterie)	
	1.4	Bedienung		Kommissionierer	
	1.5	Nenntragfähigkeit/Last	Q (t)	1,0	
	1.6	Lastschwerpunktabstand	c (mm)	600	
	1.8	Lastabstand	x (mm)	162,5	
	1.9	Radstand	y (mm)	1.574,5	1.674,5
GEWICHT	2.1	Eigengewicht [1]	kg	3.343	4.161
	2.2	Achslast mit Last vorn/hinten	kg	1.539/2.804	1.573/3.588
	2.3	Achslast ohne Last vorn/hinten	kg	19.920/1.351	2.154/2.007
REIFEN	3.1	Reifen vorne/hinten		Vulkollan	
	3.2	Reifengröße, vorn	ø (mm x mm)	343 x 140	
	3.3	Reifengröße, hinten	ø (mm x mm)	200 x 80	200 x 100
	3.5	Räder, Anzahl vorn/hinten (× = angetrieben)		1x/2	
	3.7	Spurweite, hinten	b_{11} (mm)	977	1.057
ABMESSUNGEN	4.2	Höhe Hubgerüst eingefahren	h_1 (mm)	3.320	3.470
	4.4	Hub	h_3 (mm)	5.170	8.145
	4.5	Höhe Hubgerüst ausgefahren [2] [3]	h_4 (mm)	7.540	10.515
	4.7	Höhe Schutzdach (Kabine) [2] [3]	h_6 (mm)	2.370	2.370
	4.8	Sitzhöhe bezogen auf SIP/Standhöhe	h_7 (mm)	250	
	4.14	Standhöhe angehoben	h_{12} (mm)	5.420	8.395
	4.15	Höhe gesenkt	h_{13} (mm)	80	
	4.19	Gesamtlänge	l_1 (mm)	3.260	3.360
	4.20	Länge einschließlich Gabelrücken	l_2 (mm)	1.960	2.060
	4.21	Gesamtbreite	b_1/b_2 (mm)	1.100/1.100	1.100/1.200
	4.22	Gabelzinkenmaße	s/e/l (mm)	60/180/1.150	
	4.23	Gabelträger ISO 2328, Klasse/Typ A, B		Nein	
	4.24	Gabelträgerbreite	b_3 (mm)	1.080	1.280
	4.25	Gabelaußenabstand	b_5 (mm)	560	
	4.27	Breite über Führungsrollen	b_6 (mm)	1.230 [4]	1.430
	4.31	Bodenfreiheit mit Last unter Hubgerüst	m_1 (mm)	80	
	4.32	Bodenfreiheit Mitte Radstand	m_2 (mm)	60	
	4.33	Lastabmessungen $b_{12} \times l_6$ längs	$b_{12} \times l_6$ (mm)	1.000 x 1.200	1.200 x 1.200
	4,34	Arbeitsgangbreite [5]	Ast (mm)	3.575	3.715
	4.35	Wenderadius	Wa (mm)	1.798	1.898
LEISTUNGSDATEN	5.1	Fahrgeschwindigkeit mit/ohne Last	km/h	8,8/9	
	5.2	Hubgeschwindigkeit mit/ohne Last (Kabine)	m/s	0,37/0,43	
	5.3	Senkgeschwindigkeit mit/ohne Last (Kabine)	m/s	0,38/0,38	
	5.7	Steigfähigkeit mit/ohne Last	%	–	
	5.10	Betriebsbremse		Elektromagnetisch	
ELEKTRISCH	6.1	Fahrmotor, Leistung S2 60 min.	kW	6.4	
	6.2	Hubmotor, Leistung bei S3 15 %	kW	12	
	6.3	Batterie nach DIN 43531/35/36 A, B, C, nein		DIN 43531 B	
	6.4	Batteriespannung/Nennkapazität K5	V/Ah	48 / 465 [6]	48 / 620 [7]
	6.5	Batteriegewicht [1]	kg	750	945
	6.6	Energieverbrauch nach VDI-Zyklus	kWh/h	3,27 kW	
	8.1	Ausführung des Fahrantriebs		Drehstromsteuerung	
	10.7	Schalldruckpegel (Fahrersitz)	dB(A)	<70	

(1) Diese Werte können um +/–5 % abweichen.

(2) Mit Hubunterbrechung an Fahrerschutzdach: h_6 und h_4 erhöhen sich um 105 mm.

(3) Mit Stroboskoplicht an Fahrerschutzdach: h_6 und h_4 erhöhen sich um 120 mm.

(4) Verfügbar: 1.175 mm und 1.430 mm

(5) Die Arbeitsgangbreite (Zeilen 4.34.1 und 4.34.2) ist nach VDI-Norm berechnet, wie aus der Abbildung hervorgeht. Die British Industrial Truck Association empfiehlt, 100 mm zum Sicherheitsabstand (Abmessung a) hinzuzurechnen, um zusätzlichen Rangierraum an der Staplerrückseite zu erhalten.

(6) Zusätzlich verfügbare Batterie: 48/420 (746 kg)

(7) Zusätzlich verfügbare Batterie: 48/560 (937 kg)

Alle Werte sind Nennwerte und unterliegen einer gewissen Toleranz.

STAPLERABMESSUNGEN – MO10E 7 FC

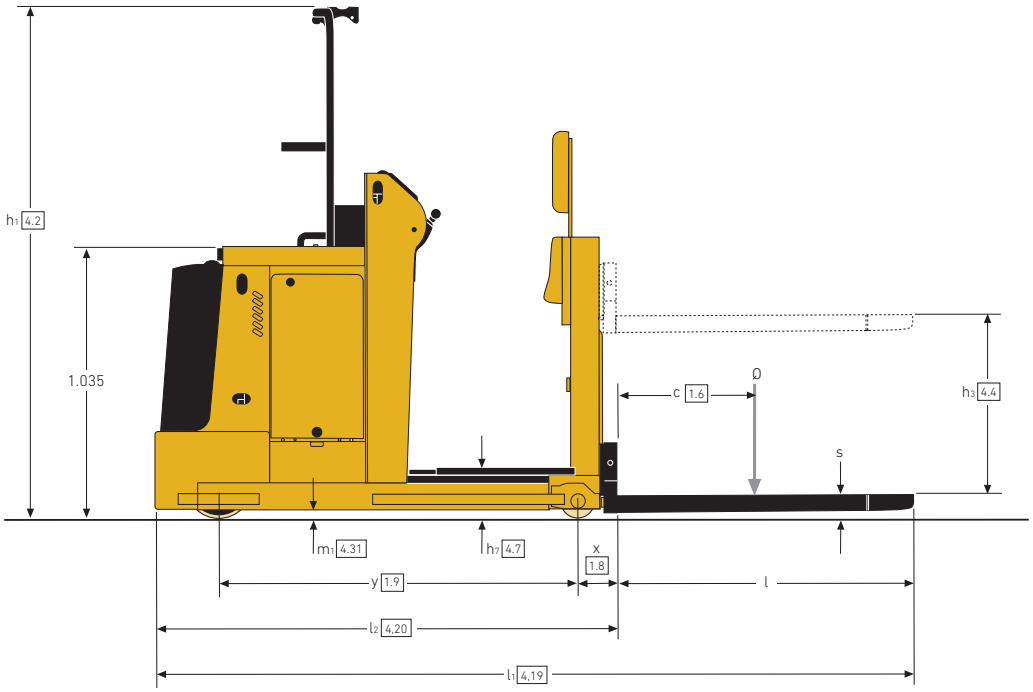

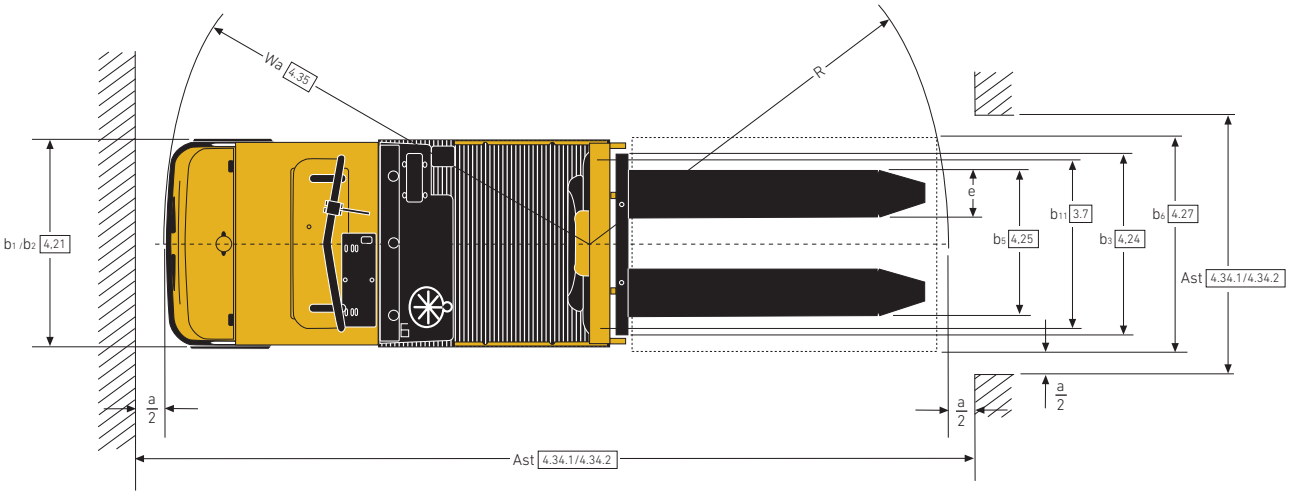

HUBGERÜSTABMESSUNGEN – ZWEIFACH-HUBGERÜST SL – MO10E 14 FC

Hubhöhe h_3 (mm)	Gabel heben H (mm)	Höhe Hubgerüst eingefahren h_1 (mm)	Höhe Hubgerüst ausgefahren h_4 (mm)	Standhöhe angehoben h_{12} (mm)
1.010	1.750	1.654	2.664	1.190
1.530	2.270	2.270	3.800	1.710
1.690	2.430	2.270	3.960	1.870

STAPLERABMESSUNGEN – MO10E 14 FC

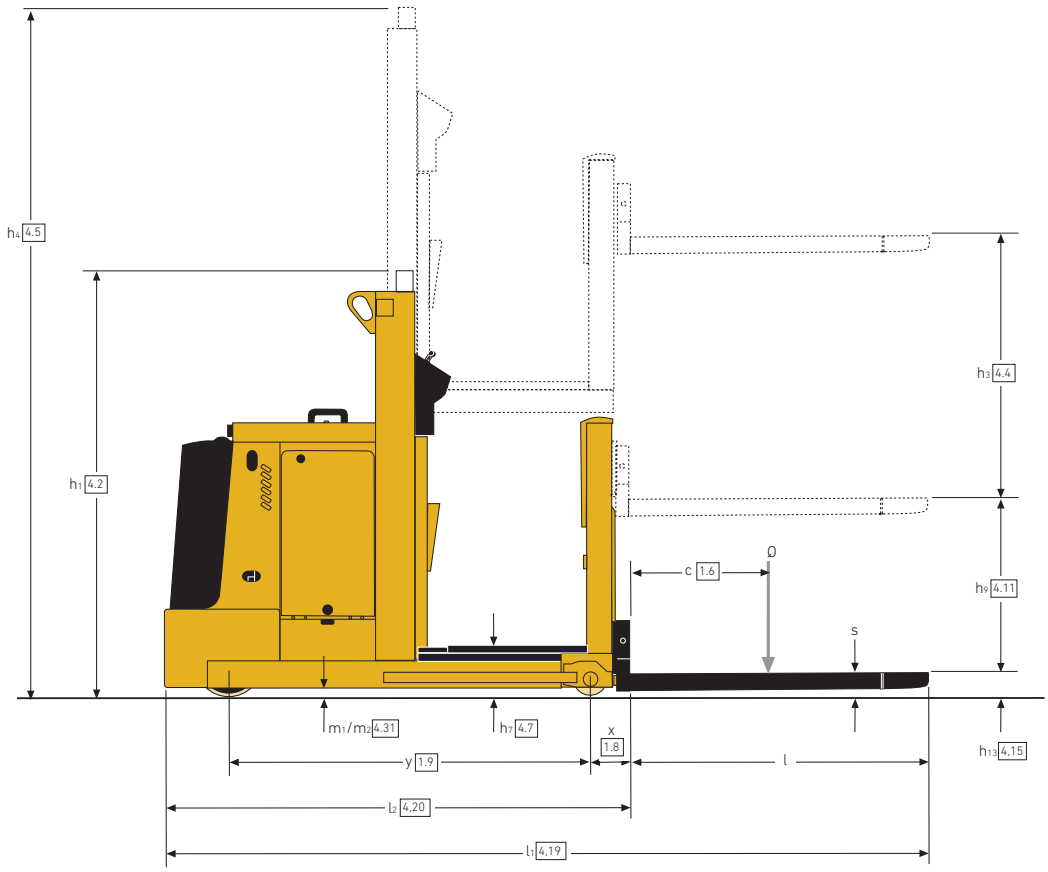

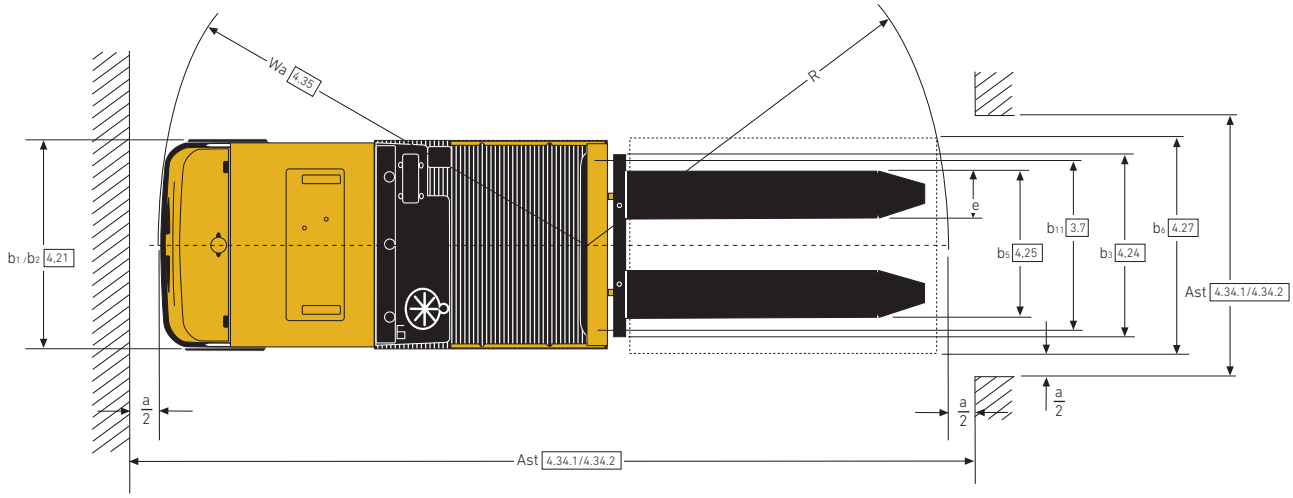

HUBGERÜSTABMESSUNGEN – ZWEIFACH-HUBGERÜST WP – MO10E 14 FC

Hubhöhe h_3 (mm)	Gabel heben H (mm)	Höhe Hubgerüst eingefahren h_1 (mm)	Höhe Hubgerüst ausgefahren h_4 (mm)	Standhöhe angehoben h_{12} (mm)
3.028	3.798	2.275	5.298	3.208
3.428	4.198	2.475	5.698	3.608
3.828	4.598	2.675	6.098	4.008
4.228	4.998	2.875	6.498	4.408
4.628	5.398	3.075	6.898	4.808

STAPLERABMESSUNGEN – M010E 12

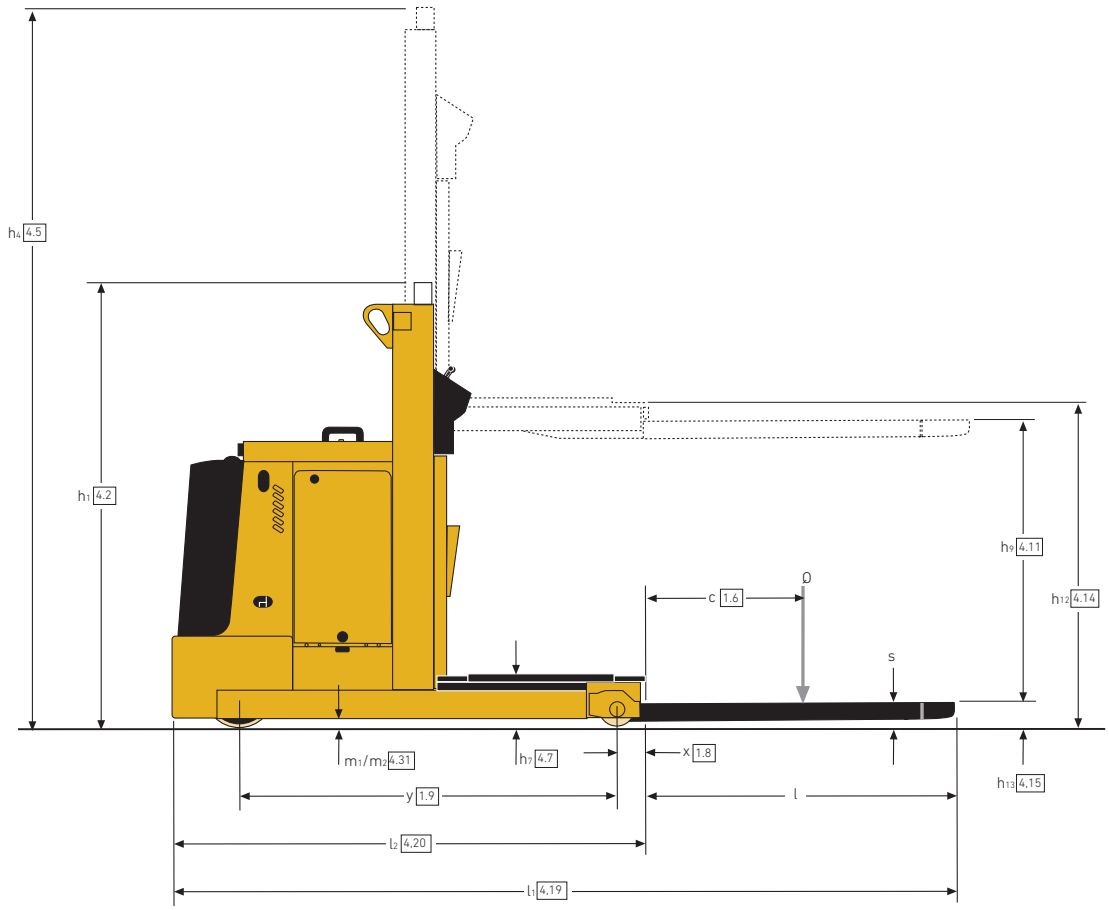

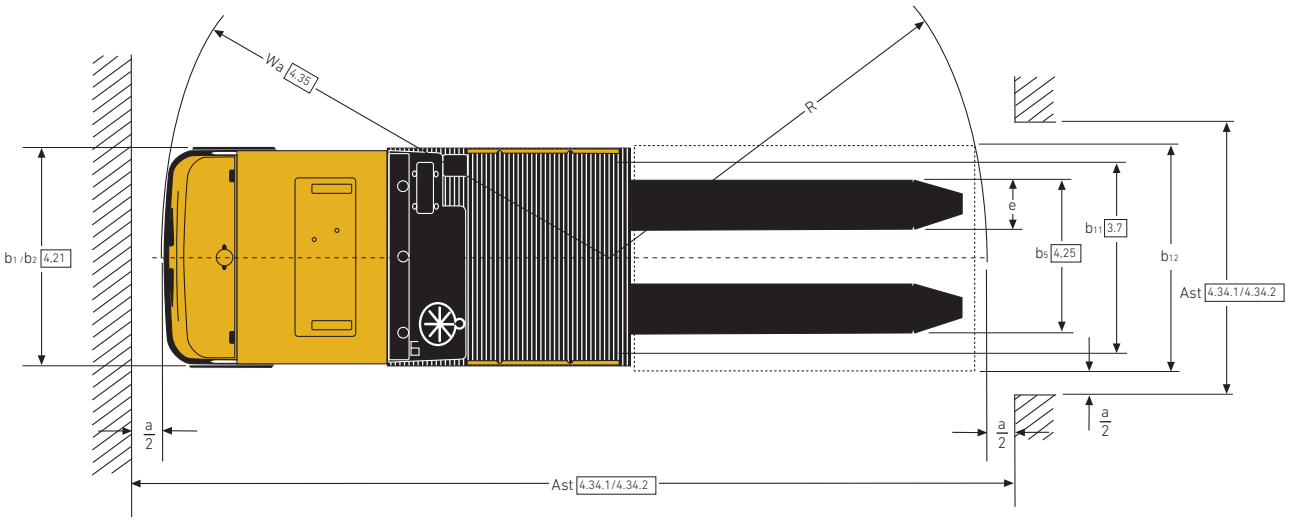

STAPLERABMESSUNGEN – M010E 12 SL

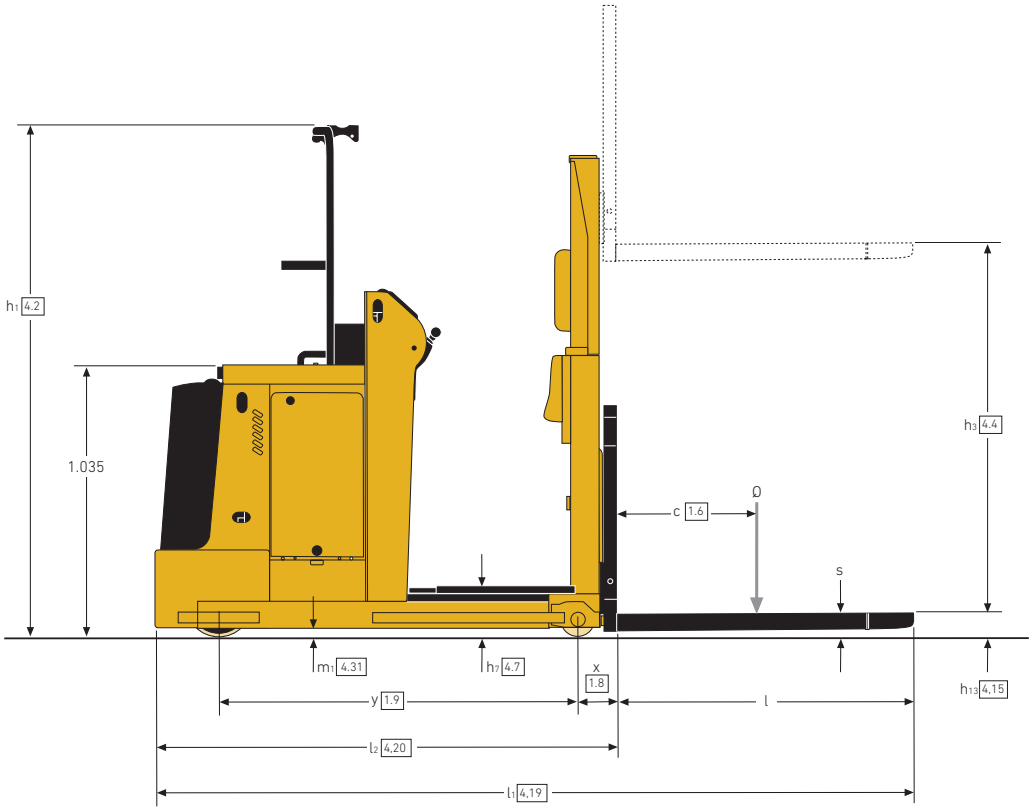

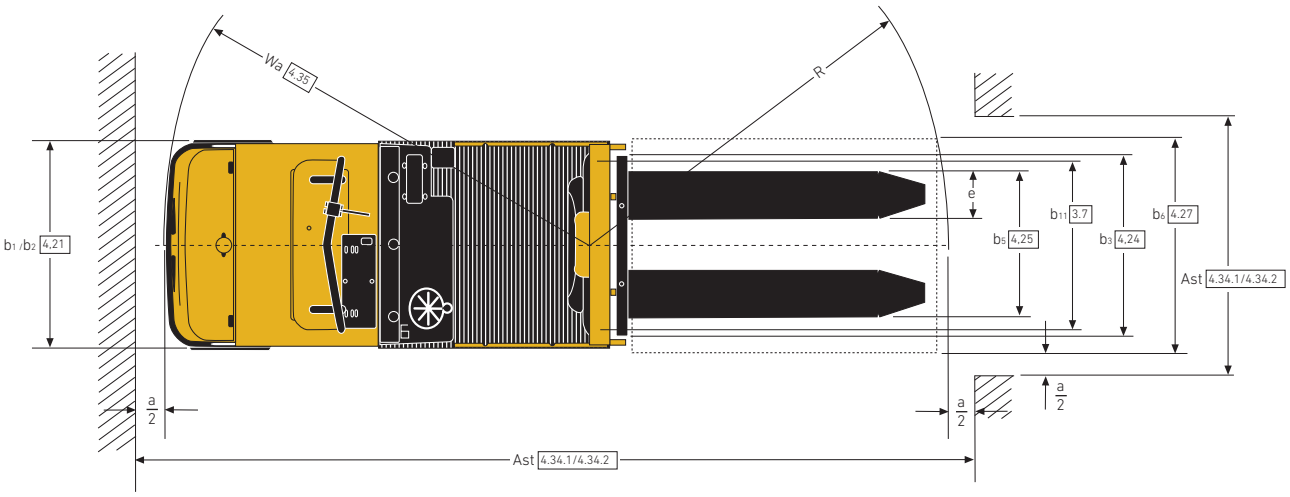

STAPLERABMESSUNGEN – MO10E 17SL, MO10E 17WP

Hinweis:

Graue Teile der Zeichnung, Maßlinien und Referenznummern kennzeichnen das Modell MO10E 17WP.

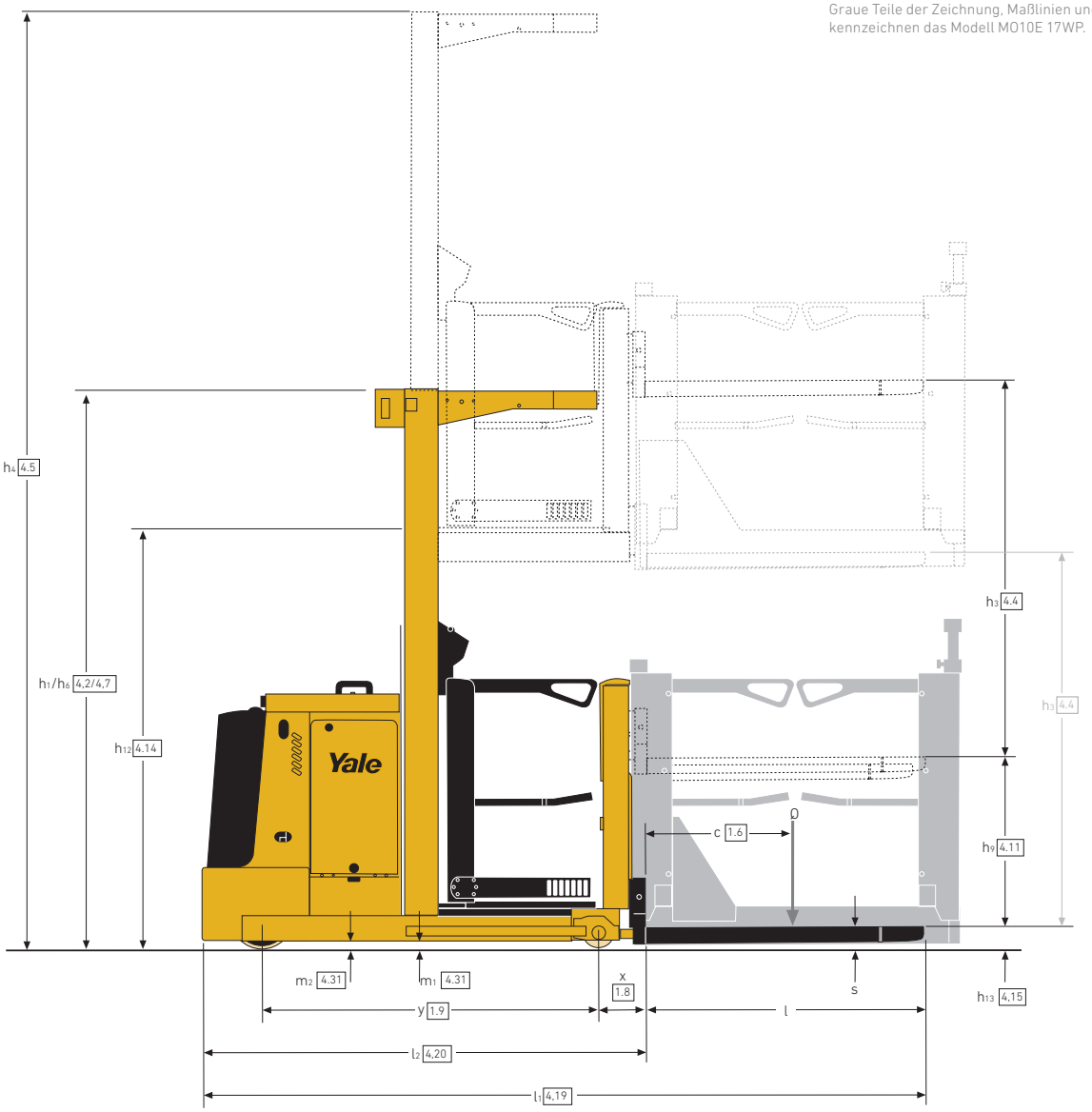

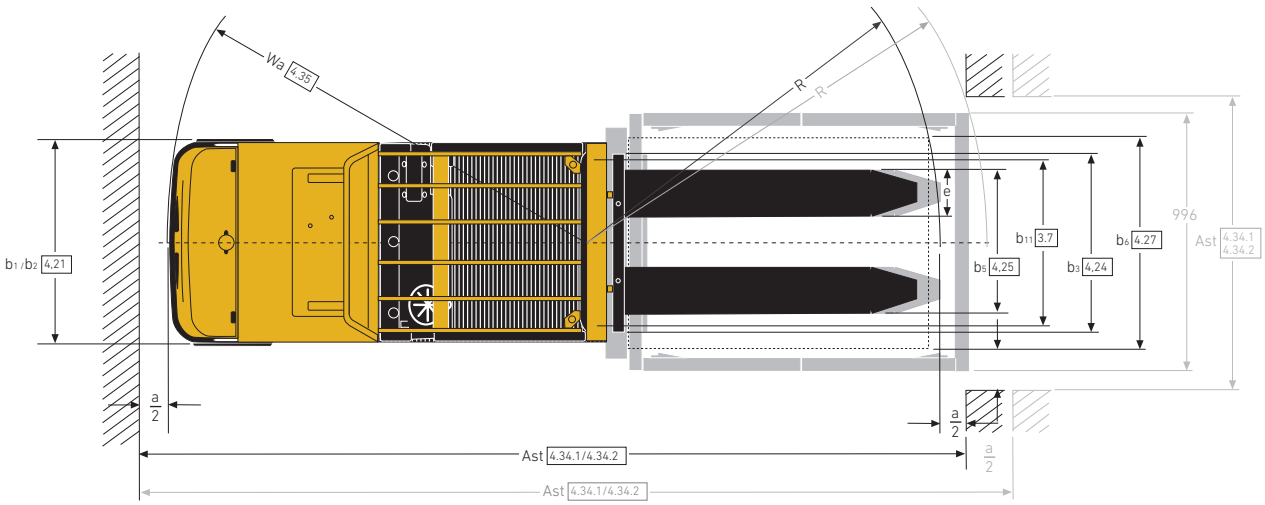

STAPLERABMESSUNGEN – MO10E 48 SL

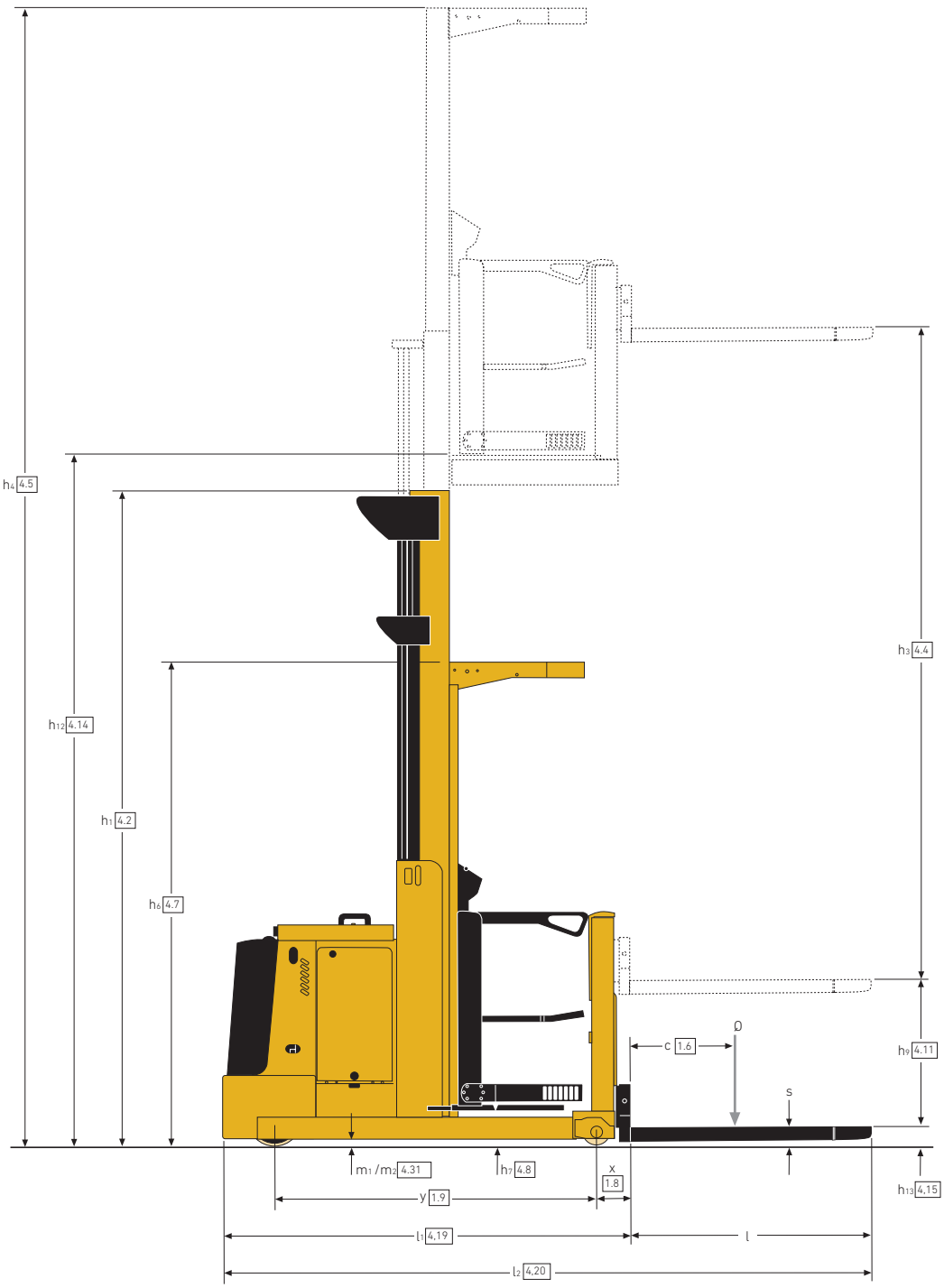

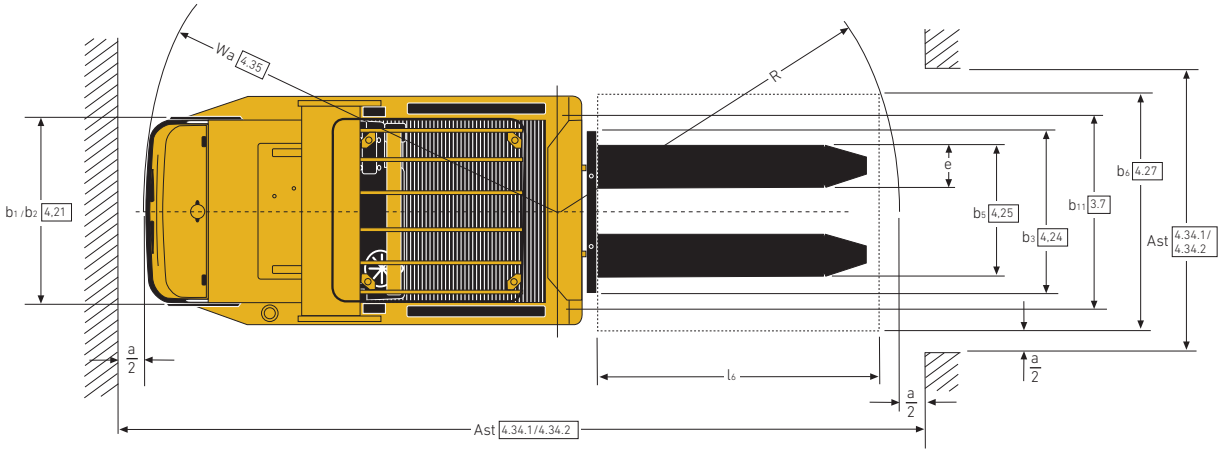

STAPLERABMESSUNGEN – MO10E 48 WP

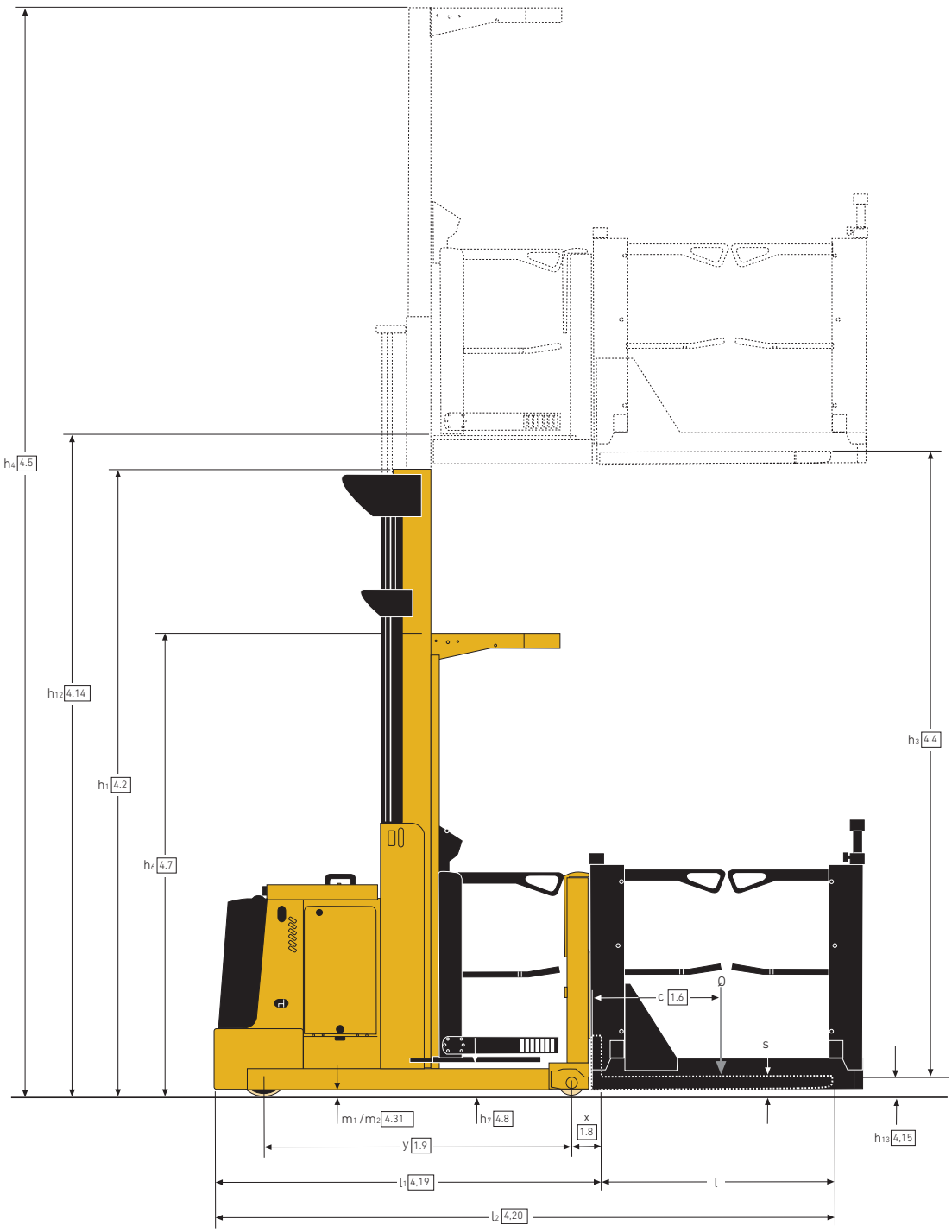

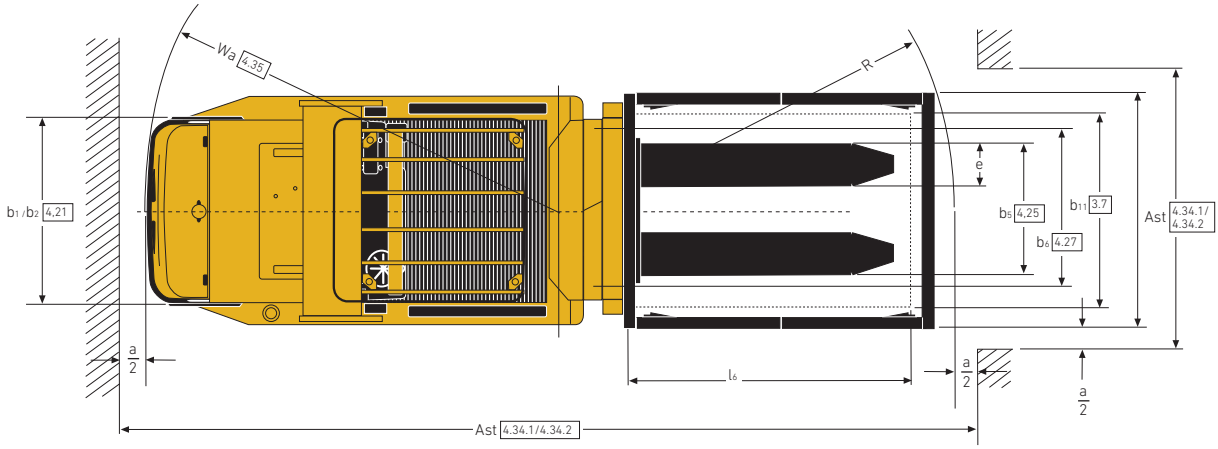

STAPLERABMESSUNGEN – MO10, MO10S, MO10S WP

Hinweis:

Graue Teile der Zeichnung, Maßlinien und Referenznummern kennzeichnen das Modell MO10S WP.

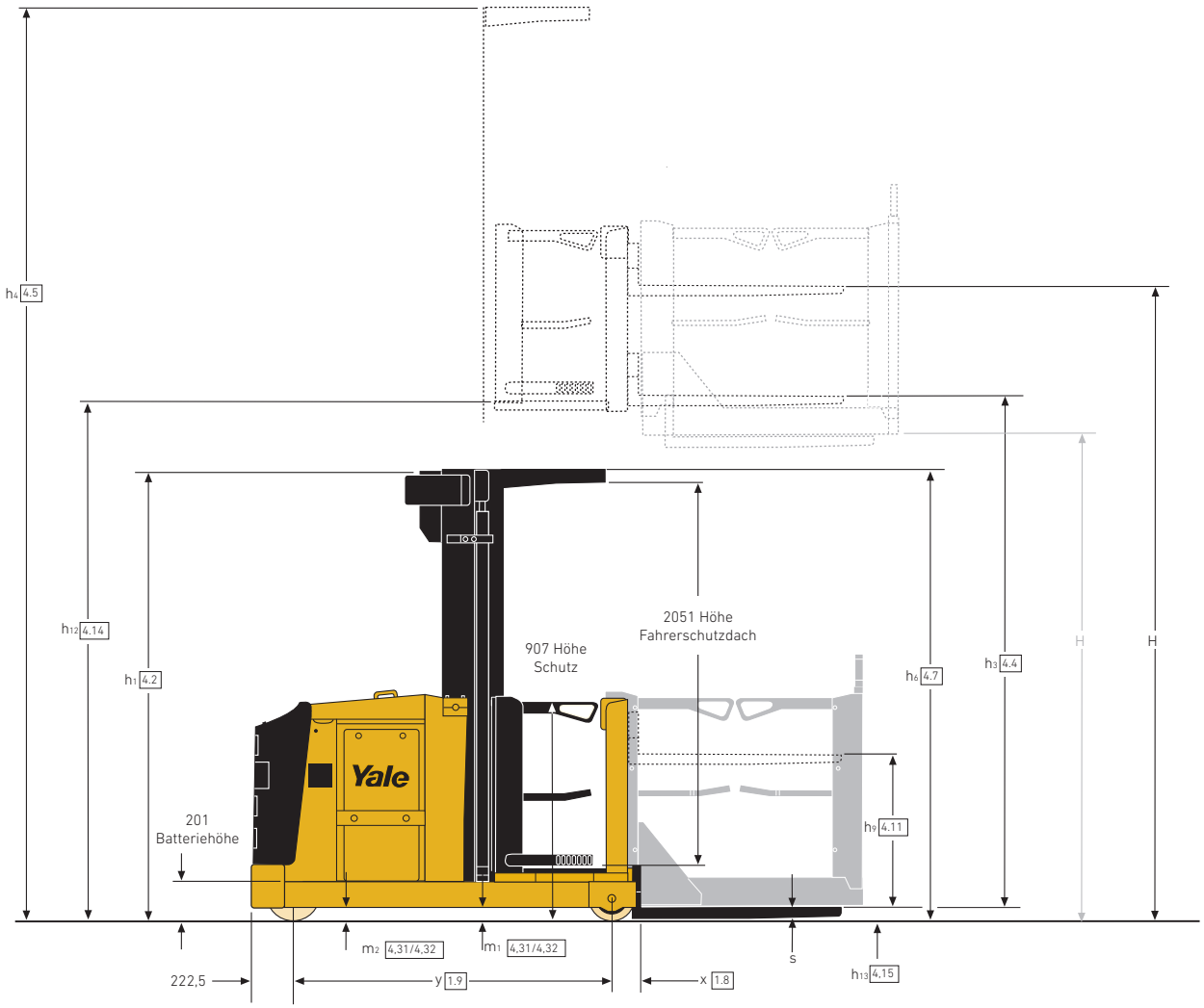

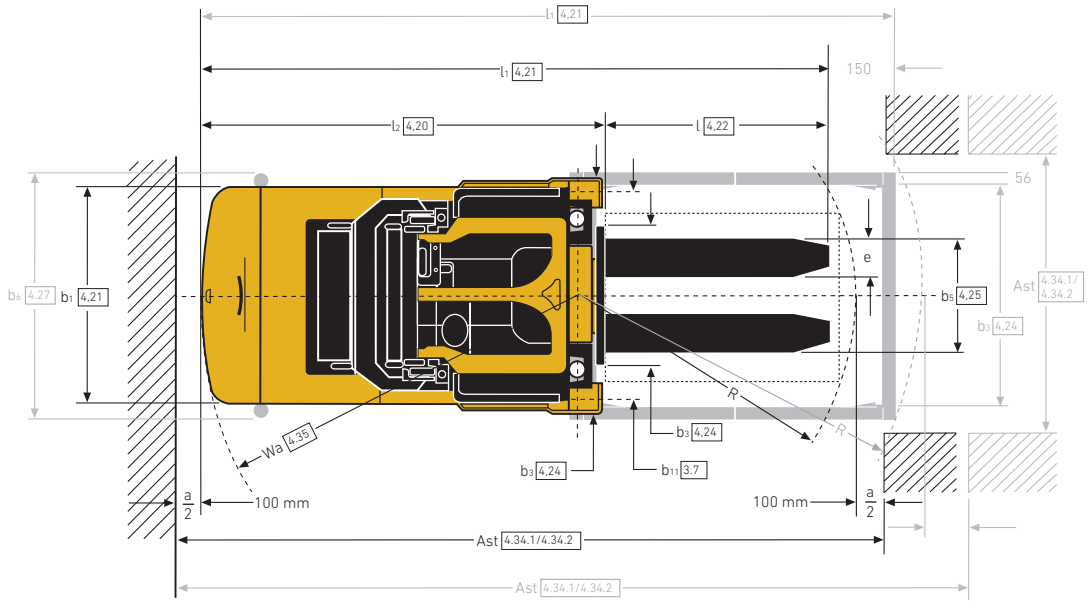

HUBGERÜSTABMESSUNGEN – ZWEIFACH-HUBGERÜST SL – MO10, MO10S

Hubhöhe h_3 (mm)	Gabel heben H (mm)	Höhe Hubgerüst eingefahren h_1 (mm)	Höhe Hubgerüst ausgefahren h_4 (mm)	Standhöhe angehoben h_{12} (mm)
3.270	4.130	2.370	5.640	3.520
3.370	4.230	2.420	5.740	3.620
3.470	4.330	2.470	5.840	3.720
3.570	4.430	2.520	5.940	3.820
3.670	4.530	2.570	6.040	3.920
3.770	4.630	2.620	6.140	4.020
3.870	4.730	2.670	6.240	4.120
3.970	4.830	2.720	6.340	4.220
4.070	4.930	2.770	6.440	4.320
4.170	5.030	2.820	6.540	4.420
4.270	5.130	2.870	6.640	4.520
4.370	5.230	2.920	6.740	4.620
4.470	5.330	2.970	6.840	4.720
4.570	5.430	3.020	6.940	4.820
4.670	5.530	3.070	7.040	4.920
4.770	5.630	3.120	7.140	5.020
4.870	5.730	3.170	7.240	5.120
4.970	5.830	3.220	7.340	5.220
5.070	5.930	3.270	7.440	5.320
5.170	6.030	3.320	7.540	5.420
5.270	6.130	3.370	7.640	5.520
5.370	6.230	3.420	7.740	5.620
5.470	6.330	3.470	7.840	5.720
5.570	6.430	3.520	7.940	5.820
5.670	6.530	3.570	8.040	5.920
5.770	6.630	3.620	8.140	6.020
5.870	6.730	3.670	8.240	6.120
5.970	6.830	3.720	8.340	6.220
6.070	6.930	3.770	8.440	6.320
6.170	7.030	3.820	8.540	6.420
6.270	7.130	3.870	8.640	6.520
6.370	7.230	3.920	8.740	6.620
6.470	7.330	3.970	8.840	6.720
6.570	7.430	4.020	8.940	6.820
6.670	7.530	4.070	9.040	6.920

HUBGERÜSTABMESSUNGEN – DREIFACH-HUBGERÜST SL – MO10, MO10S

Hubhöhe h_3 (mm)	Gabel heben H (mm)	Höhe Hubgerüst eingefahren h_1 (mm)	Höhe Hubgerüst ausgefahren h_4 (mm)	Standhöhe angehoben h_{12} (mm)
4.845	5.705 (1)	2.370	7.215	5.095
4.995	5.855	2.420	7.365	5.245
5.145	6.005 (1)	2.470	7.515	5.395
5.295	6155	2.520	7.665	5.545
5.445	6.305	2.570	7.815	5.695
5.595	6.455	2.620	7.965	5.845
5.745	6.605 (1)	2.670	8.115	5.995
5.895	6.755	2.720	8.265	6.145
6.045	6.905	2.770	8.415	6.295
6.195	7.055	2.820	8.565	6.445
6.345	7.205 (1)	2.870	8.715	6.595
6.495	7.355	2.920	8.865	6.745
6.645	7.505	2.970	9.015	6.895
6.795	7.655	3.020	9.165	7.045
6.945	7.805 (1)	3.070	9.315	7.195
7.095	7.955	3.120	9.465	7.345
7.245	8.105	3.170	9.615	7.495
7.395	8.255	3.220	9.765	7.645
7.545	8.405 (1)	3.270	9.915	7.795
7.695	8.555	3.320	10.065	7.945
7.845	8.705	3.370	10.215	8.095
7.995	8.855	3.420	10.365	8.245
8.145	9.005 (1)	3.470	10.515	8.395
8.295	9155	3.520	10.665	8.545
8.445	9.305	3.570	10.815	8.695
8.595	9.455	3.620	10.965	8.845
8.745	9.605 (1)	3.670	11.115	8.995
8.895	9.755	3.720	11.265	9.145

(1) Für Modelle WP -780 mm

LISTE DER FUNKTIONEN – SERIE MOE/S

	MO10E-7/14FC		MO10E 12 SL/WP		MO10E 19-48 SL/WP		MO10		MO10 SL/WP	
FAHRERKABINE	**STD**	**OPT**	**STD**	**OPT**	**STD**	**OPT**	**STD**	**OPT**	**STD**	**OPT**
Zur Antriebsseite weisende Bedienelemente	●		●		●		●		●	
Zwei Antriebseinheiten und zur Lastseite weisende Bedienelemente								●		●
Elektrische Servolenkung	●		●		●		●		●	
In Boden integrierter Fahrerpräsenzsensor	●		●		●		●		●	
Höhenanzeige	●		●		●		●		●	
Aufbewahrungsfächer	●		●		●		●		●	
Offene Fahrerkabine – Bodenhöhe angehoben (h_{12}) < 1.200 mm			●							
Umschlossene Fahrerkabine – Front und Seiten					●		●		●	
Hochklappbare Plattform an Seitenschranken (nur umschlossene Fahrerkabine)					●		●		●	
HUB UND TRAKTION	**STD**	**OPT**	**STD**	**OPT**	**STD**	**OPT**	**STD**	**OPT**	**STD**	**OPT**
Proportionale Hub-/Senksteuerung					●		●		●	
Soft-Stopp-Funktion beim Senken							●		●	
Notabsenkung vom Boden					●		●		●	
Vom Fahrer wählbare Leistungseinstellungen für Fahr- und Hubsteuerung	●		●		●		●		●	
Kriechgangsteuerung auf der Staplerseite	●		●		●		●		●	
Externe Hub-/Senksteuerung der Gabelzinken	●		●		●		●		●	
LASTTRANSPORT	**STD**	**OPT**	**STD**	**OPT**	**STD**	**OPT**	**STD**	**OPT**	**STD**	**OPT**
Begehbare Gabelzinken – offen			● (WP)							
Begehbare Gabelzinken – Palettenkäfig mit hochklappbaren Seitenschranken/Palettenerkennung					● (WP)					●
Geschweißte feste Gabelzinken – begehbare Palettenausführung			● (WP)		● (WP)					●
Zusatzhub – feste Gabelzinkenbreite		● (7 FC)		● (SL)		● (SL)		●		●
Zusatzhub – verstellbare Gabelzinkenbreite		● (7 FC)		● (SL)		● (SL)		●		●
Hub über Hubgerüst – verstellbare Gabelzinkenbreite		● (14 FC)								
Lastschutzgitter		●								
FAHRT	**STD**	**OPT**	**STD**	**OPT**	**STD**	**OPT**	**STD**	**OPT**	**STD**	**OPT**
Freies Rangieren	●		●		●		●		●	
Geschwindigkeitsreduzierung bei Kurvenfahrten	●		●		●		●		●	
Geschwindigkeitssteuerung mit Höhen-/Lasterfassung							●		●	
Führungsrollen für Schienenführung (Schiene nicht enthalten)						● (1)		●		●
Induktive Führung (5,2/6,25/7,0/10 kHz)						● (1)		●		●
Steuerungsoptionen für Arbeitsgangende (Abbremsen/Anhalten) über Magnete im Boden						● (1)		●		●
OPTIONEN	**STD**	**OPT**	**STD**	**OPT**	**STD**	**OPT**	**STD**	**OPT**	**STD**	**OPT**
Rundumleuchte		●		●		● (2)	●		●	
Innenleuchte						●		●		● (3)
Lüfter						●				
Innenraumleuchte und Ventilator								●		●
Arbeitsleuchte – in Regalrichtung						●		●		●
Arbeitsleuchte – über der Last						●		●		●
Lexan-Fahrerschutzdach						●		●		●
Fahrerschutzdach mit Drahtgeflecht						●		●		●
Hubunterbrechung mit Überbrückung				●		●		●		●
Hubunterbrechung an Fahrerschutzdach						●		●		●
Automatischer Stopp beim Absenken								●		●
Rückfahrsignal		●		●		●		●		●
Kühlhausschutz		●		●		●		●		●
Ablage		●				●		●		●
RFDT-Einhängevorrichtung		●		●		●		●		●
12-V-Gleichspannungswandler		●		●		●		●		●
24-V-Gleichspannungswandler								●		●
Antistatisches Antriebsrad								●		●
CONFIGURATION (KONFIGURATION)	**STD**	**OPT**	**STD**	**OPT**	**STD**	**OPT**	**STD**	**OPT**	**STD**	**OPT**
Kabinenbreite (mm)	796		780		940		950		1.050-1.150-1.240 (4)	
Chassisbreite b_2 (mm)	796		780		950		1.000		1.100–1.200 (5)	
Feste Kabine/Zusatzhub – 690 mm		● (7 FC)		●		●				
Feste Kabine/Hub über Hubgerüst – 1.410 mm		● (14 FC)								
Höhenverfahrbare Kabine Einfach-Hubgerüst – Höhe angehobene Plattform (h_{12}) = 1.190 mm			●							
Höhenverfahrbare Kabine Einfach-Hubgerüst – Höhe angehobene Plattform (h_{12}) = 1.690–1.850 mm						●				
Höhenverfahrbare Kabine Zweifach-Hubgerüst – Höhe angehobene Plattform (h_{12}) = 3.207–4.807 mm						●				
Höhenverfahrbare Kabine Zweifach-Hubgerüst – Höhe angehobene Plattform (h_{12}) = 3.620–4.920 mm								●		
Höhenverfahrbare Kabine Zweifach-Hubgerüst – Höhe angehobene Plattform (h_{12}) = 3.620–6.920 mm										●
Höhenverfahrbare Kabine Dreifach-Hubgerüst – Höhe angehobene Plattform (h_{12}) = 5.095–9.145 mm										● (5)
STROMVERSORGUNG	**STD**	**OPT**	**STD**	**OPT**	**STD**	**OPT**	**STD**	**OPT**	**STD**	**OPT**
Drehstrom-Fahrmotor	●		●		●		●		●	
Drehstromlenkung	●		●		●		●		●	
Drehstrompumpenmotor							●		●	
Spannung	24		24		24		48		48	
Batteriegröße (Ah)	500		560–620		560–620		280–310		420–620	
Regenerierung beim Absenken							●		●	
Batterierollen	●		●		●		●		●	
Tabelle für seitliche Batterieentnahme – Einzelträger		●		●		●		●		●
Tabelle für seitliche Batterieentnahme – Doppelträger		●		●		● (6)				

(1) Nur mit Zweifach-Hubgerüst (Höhe angehobene Plattform (h_{12}) = 3.200–4.800 mm)

(2) Erforderliche Option (Höhe angehobene Plattform (h_{12}) > 1.200 mm)

(3) Nur mit Zweifach-Hubgerüst

(4) Mit begehbarem Palettenkäfig – 1.140 mm / 1.340 mm

(5) Ab Höhe angehobene Plattform (h_{12}) = 8.450 mm, 1.200 mm Chassis erforderlich

(6) Nicht mit Schienenführung

Alle Werte sind Nennwerte und unterliegen einer gewissen Toleranz.

Über Yale®

Yale Materials Handling Corporation ist einer der traditionsreichsten Hersteller von Flurförderzeugen der Welt. Wir sind seit 1875 im Bereich der Hebetechnik tätig und unterstützen unsere Kunden dank unserer Erfahrung mit starken Lösungen für Herausforderungen im Materialhandling. Unsere Stapler sind in Tragfähigkeitsklassen von 1 bis 16 Tonnen und mit Verbrennungsmotor oder elektrischem Antrieb erhältlich. Yale bietet außerdem auch Robotertechnik-, Telemetrie- und Fuhrparkmanagementlösungen sowie Ersatzteile, Finanzierung und Trainings an. Wir arbeiten gemeinsam mit unseren Händlern daran, uns stetig zu verbessern und Ihnen jederzeit die passende Lösung zu bieten – vom klassischen Gabelstapler bis hin zu neuen Technologien.

FLURFÖRDERZEUGE FÜR DIE BEREICHE:

- 3PL
- Kfz-Teile
- Getränkeindustrie
- Gekühlte und gefrorene Lebensmittel
- Lebensmittelvertrieb
- Nahrungsmittelverarbeitung
- Möbel und Einrichtung
- Gesundheits- und Pharmabranche
- Möbelhäuser
- Einzelhandel
- E-Commerce

Yale Lift Truck Technologies
Centennial House
Frimley Business Park
Frimley
Surrey
GU16 7SG
Vereinigtes Königreich

www.yale.com

Sicherheit: Alle in der EU, Türkei sowie im Vereinigten Königreich verkauften Produkte von Yale entsprechen den EU-Anforderungen der Maschinenrichtlinie 2006/42/EG und tragen die Kennzeichnung CE. Yale Stapler, die in andere Länder verkauft werden, können bei Bedarf ebenfalls in Übereinstimmung mit den Anforderungen der Maschinenrichtlinie produziert werden, wenn dies bei der Bestellung gewünscht wird. Die Fahrzeuge werden in diesem Fall mit der Kennzeichnung CE versehen.

HYSTER-YALE UK LIMITED unter dem Handelsnamen Yale Lift Truck Technologies. Eingetragene Adresse: Centennial House, Building 4.5, Frimley Business Park, Frimley, Surrey, GU16 7SG, Vereinigtes Königreich. Eingetragen in England und Wales. Handelsregisternummer: 02636775.

©2023 Hyster-Yale Group, Inc. Alle Rechte vorbehalten. YALE und YALE sind eingetragene Marken der Hyster-Yale Group, Inc. Abgebildete Stapler ggf. mit optionaler Ausstattung und/oder Merkmalen, die nicht in allen Regionen verfügbar sind. Die Staplerleistung ist abhängig vom Zustand des Staplers, seiner Ausstattung und der Anwendung. Änderungen vorbehalten.

Hinweis: Vorsicht beim Transport angehobener Lasten. Nur ordnungsgemäß geschulte Fahrer dürfen eingesetzt werden. Sie müssen die Anweisungen in der Bedienungsanleitung gelesen und verstanden haben und diese einhalten. Wenn die oben genannten Informationen für Ihre Anwendung wichtig sind, wenden Sie sich an Ihren Yale® Händler.

Veröffentlichungsnr. 220991582 Rev.00 (0323DMS) DE